RAY40 INA

Подшипниковые узлы

ТИП: Подшипниковые узлы с корпусами, Фланцевые с тремя/четырьмя отверстиями, Штампованные стальные корпуса, Подшипник с резьбовыми штифтами на внутреннем кольце, Тип RAY (INA)

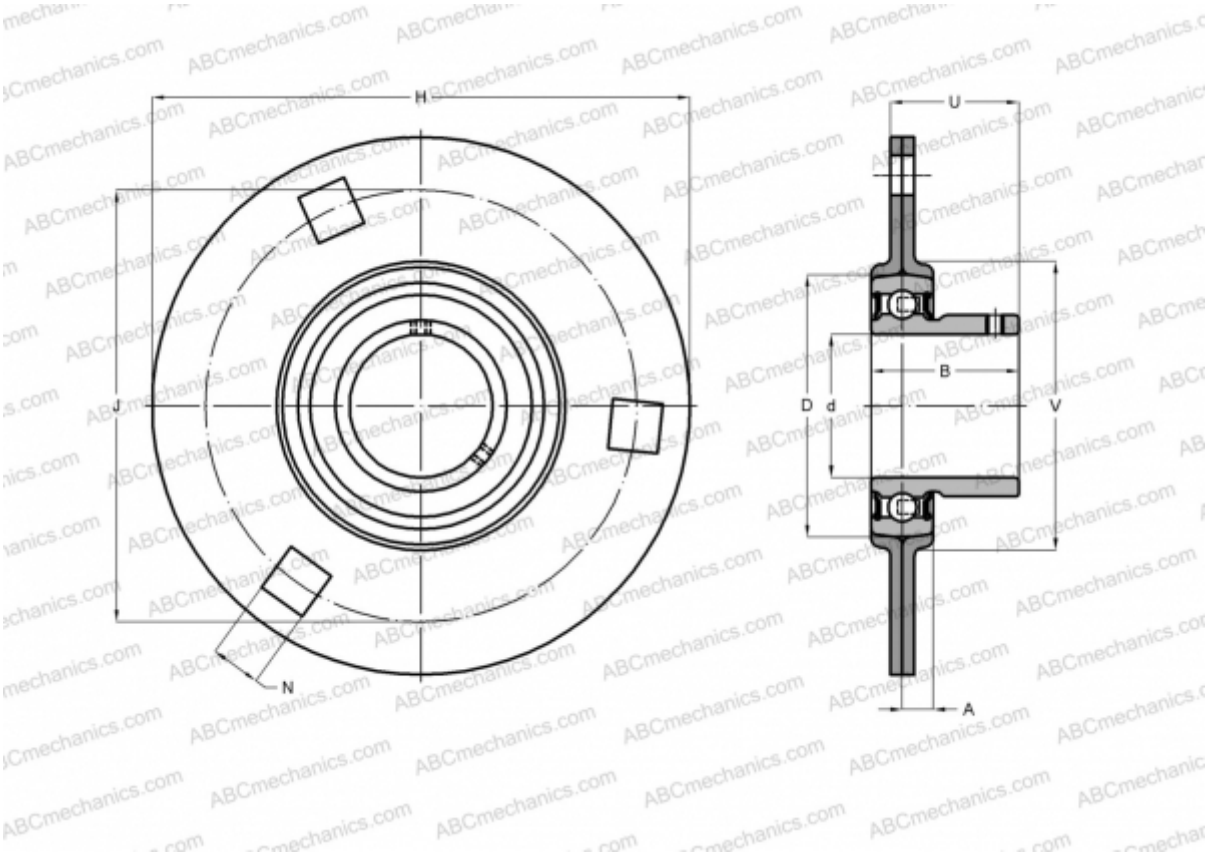

Технические характеристики

РАЗМЕРЫ, ММ	
d	40,000
D	80,000
B	39,500
H	147,500
A	10,300
J	119,000
N	13,500
U	32,500
V	90,000
МАССА, КГ	1,250
Подшипник	GAY40-NPP-B
Корпус	FLAN80-MSB x 2

ПРОИЗВОДИТЕЛЬ	INA
РАСЧЕТНЫЕ ДАННЫЕ	
Номинальная динамическая грузоподъёмность, C	32,500 кН
Номинальная статическая грузоподъёмность, Co	19,800 кН