GRRY30-VA INA

Подшипниковые узлы

ТИП: Подшипниковые узлы с корпусами, Фланцевые с тремя/четырьмя отверстиями, Штампованные стальные корпуса, Подшипник с резьбовыми штифтами на внутреннем кольце, Коррозионностойкие, тип GRRY..-VA (INA)

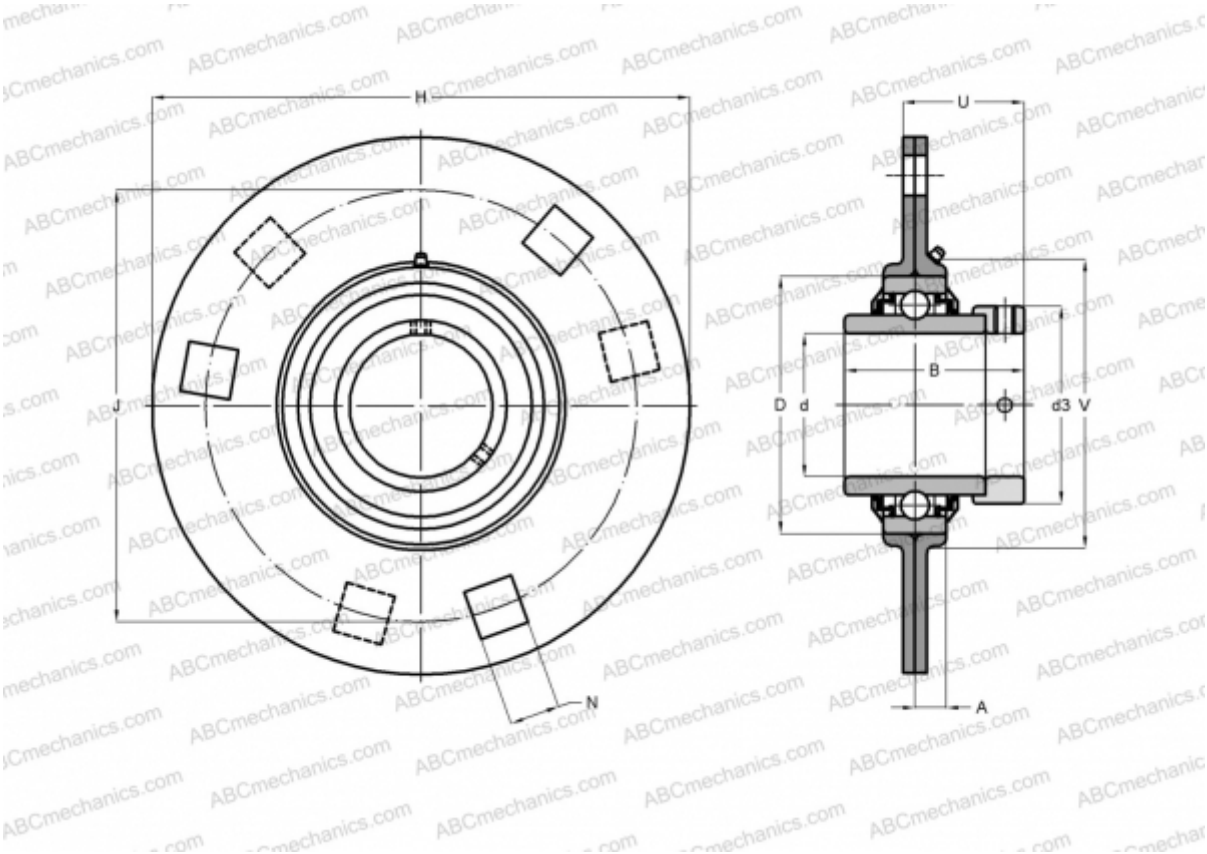

Технические характеристики

РАЗМЕРЫ, ММ	
d	30,000
D	62,000
B	38,100
H	112,700
A	9,000
J	90,500
N	10,500
U	24,700
V	71,000
МАССА, КГ	0,630
Подшипник	GYE30-KRR-B-
Корпус	FLAN62-MSB-VA/FLAN62-MSA-VA x 1

ПРОИЗВОДИТЕЛЬ	INA
РАСЧЕТНЫЕ ДАННЫЕ	
Номинальная динамическая грузоподъёмность, C	19,500 кН
Номинальная статическая грузоподъёмность, Co	11,300 кН