RCJO70 INA

Подшипниковые узлы

ТИП: Подшипниковые узлы с корпусами, Фланцевые с четырьмя отверстиями, Корпуса из серого чугуна, Подшипник с эксцентриковым закрепительным кольцом, Тип RCJO (INA)

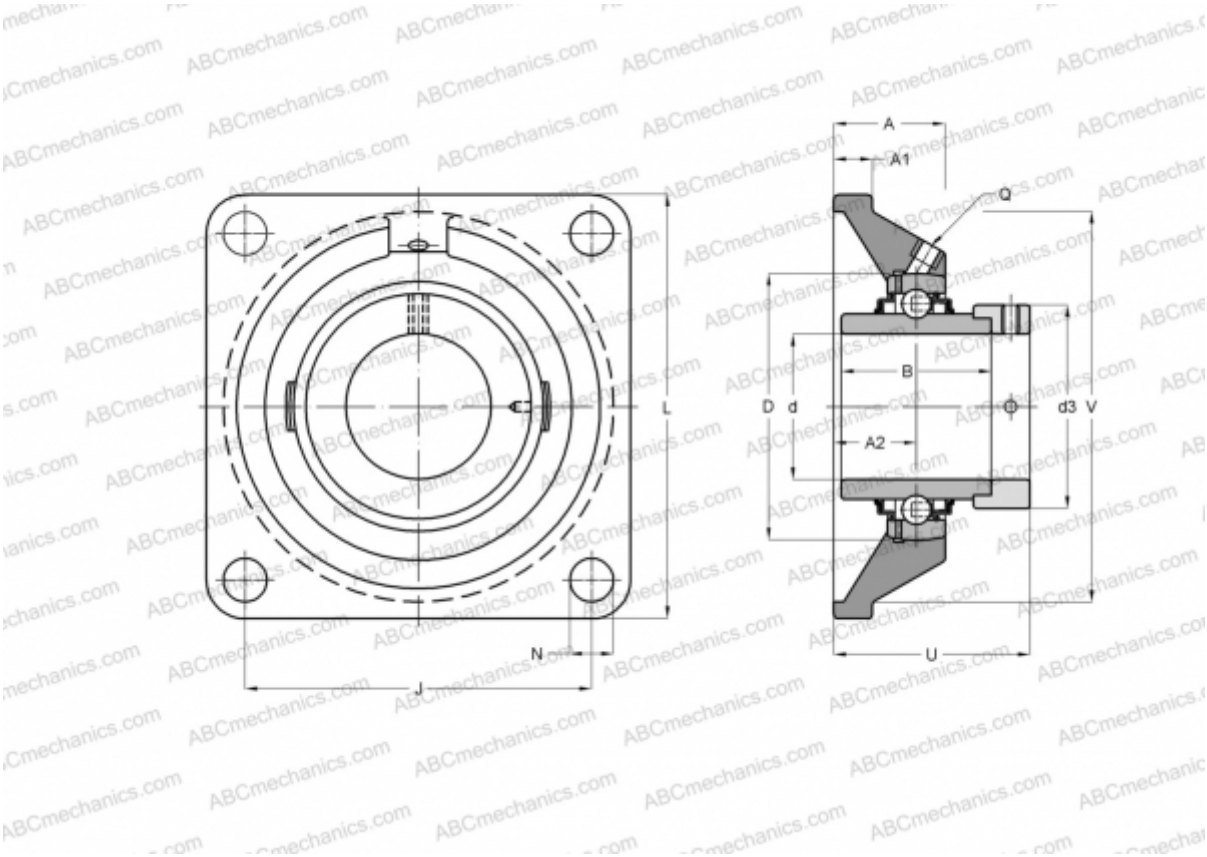

Технические характеристики

РАЗМЕРЫ, ММ	
d	70,000
D	150,000
B	75,400
L	226,000
A	54,500
J	178,000
A1	25,000
A2	36,000
N	25,000
d3	102,000
U	85,400
V	196,000
Q	Rp1/8
МАССА, КГ	10,000

Подшипник	GNE70-KRR-B
Корпус	GG.CJO14
ПРОИЗВОДИТЕЛЬ	INA
РАСЧЕТНЫЕ ДАННЫЕ	
Номинальная динамическая грузоподъёмность, C	104,000 кН
Номинальная статическая грузоподъёмность, Co	68,000 кН