PCF45 INA

Подшипниковые узлы

ТИП: Подшипниковые узлы с корпусами, Фланцевые с четырьмя отверстиями, Корпуса из серого чугуна, Подшипник с эксцентриковым закрепительным кольцом, Тип PCF (INA)

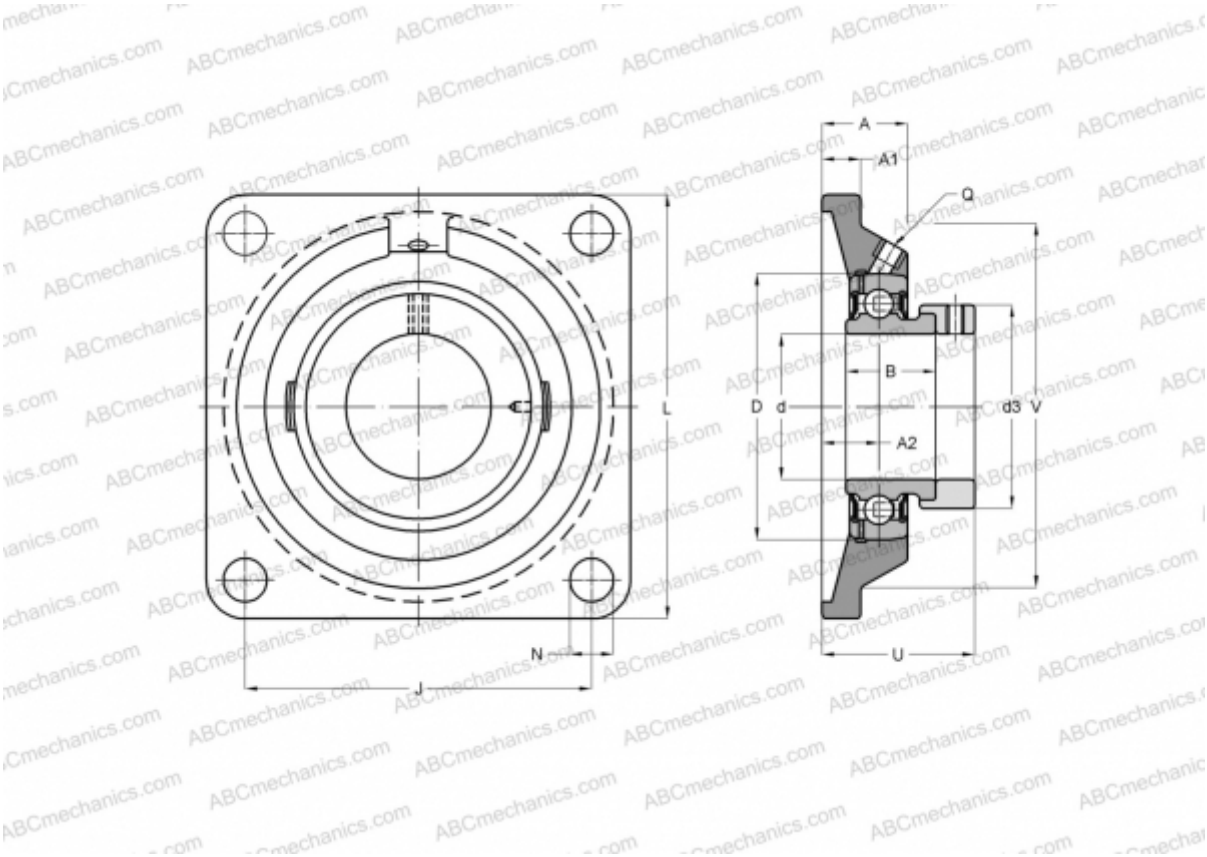

Технические характеристики

РАЗМЕРЫ, ММ	
d	45,000
D	85,000
B	43,800
L	137,000
A	30,200
J	105,000
A1	13,000
A2	19,200
N	14,000
d3	63,000
U	51,900
V	116,000
Q	Rp1/8
МАССА, КГ	1,990

Подшипник	GRAE45-NPP-B
Корпус	GG.CF09
ПРОИЗВОДИТЕЛЬ	INA
РАСЧЕТНЫЕ ДАННЫЕ	
Номинальная динамическая грузоподъёмность, C	32,500 кН
Номинальная статическая грузоподъёмность, Co	20,400 кН