# RME35-N INA

Подшипниковые узлы

ТИП: Подшипниковые узлы с корпусами, Фланцевые с четырьмя отверстиями, Корпуса из серого чугуна, Подшипник с эксцентриковым закрепительным кольцом, С центрирующим буртиком, тип RME (INA)

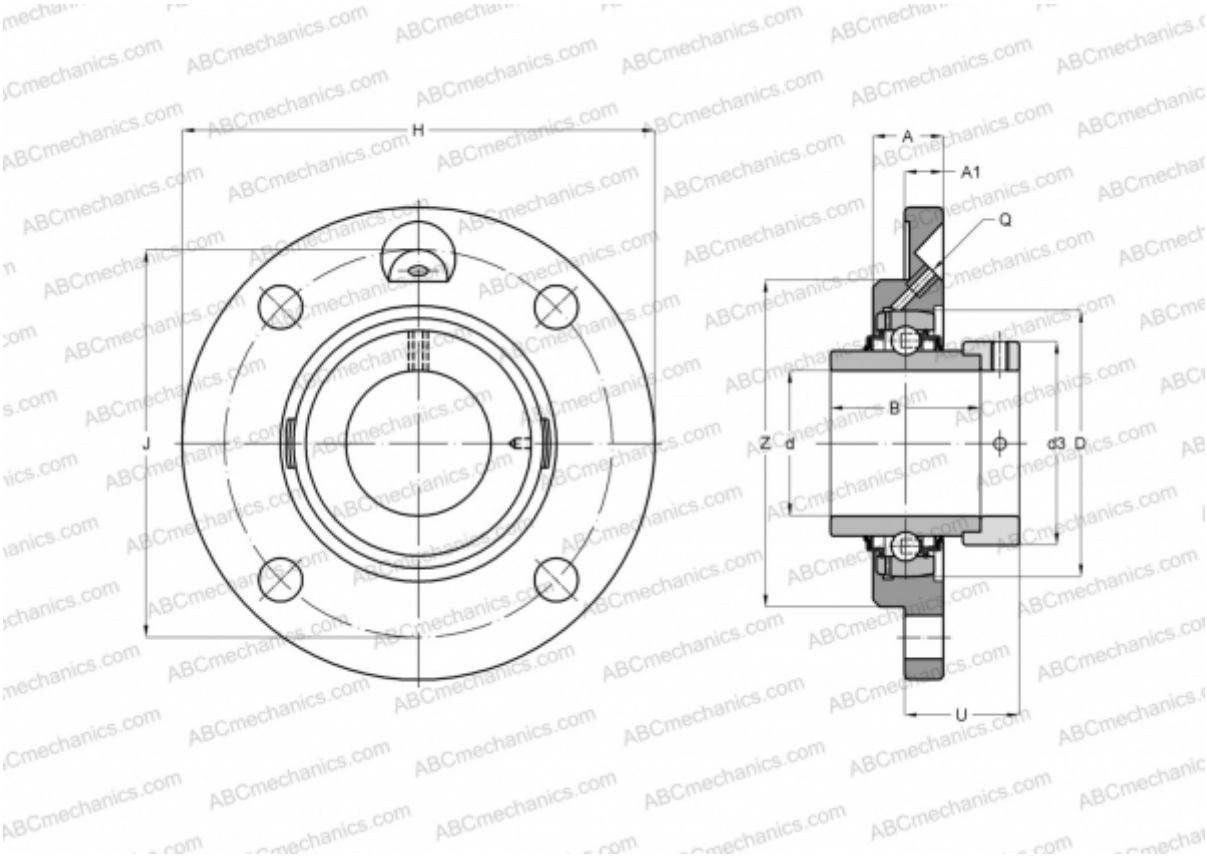


## Технические характеристики

| РАЗМЕРЫ, ММ | |
|---|---|
| d | 35,000 |
| D | 72,000 |
| B | 51,300 |
| H | 135,000 |
| A | 20,500 |
| J | 110,000 |
| A1 | 10,000 |
| N | 11,500 |
| d3 | 51,000 |
| U | 31,300 |
| Z | 90,000 |
| Q | M6 |
| **МАССА, КГ** | 1,340 |

| | |
|---|---|
| Подшипник | GE35-KRR-B |
| Корпус | GG.ME07-N |
| Защитная крышка | KASK07 |
| **ПРОИЗВОДИТЕЛЬ** | INA |
| **РАСЧЕТНЫЕ ДАННЫЕ** | |
| Номинальная динамическая грузоподъёмность, C | 25,500 кН |
| Номинальная статическая грузоподъёмность, Co | 15,300 кН |