RMEO50 INA

Подшипниковые узлы

ТИП: Подшипниковые узлы с корпусами, Фланцевые с четырьмя отверстиями, Корпуса из серого чугуна, Подшипник с эксцентриковым закрепительным кольцом, С центрирующим буртиком, тип RMEO (INA)

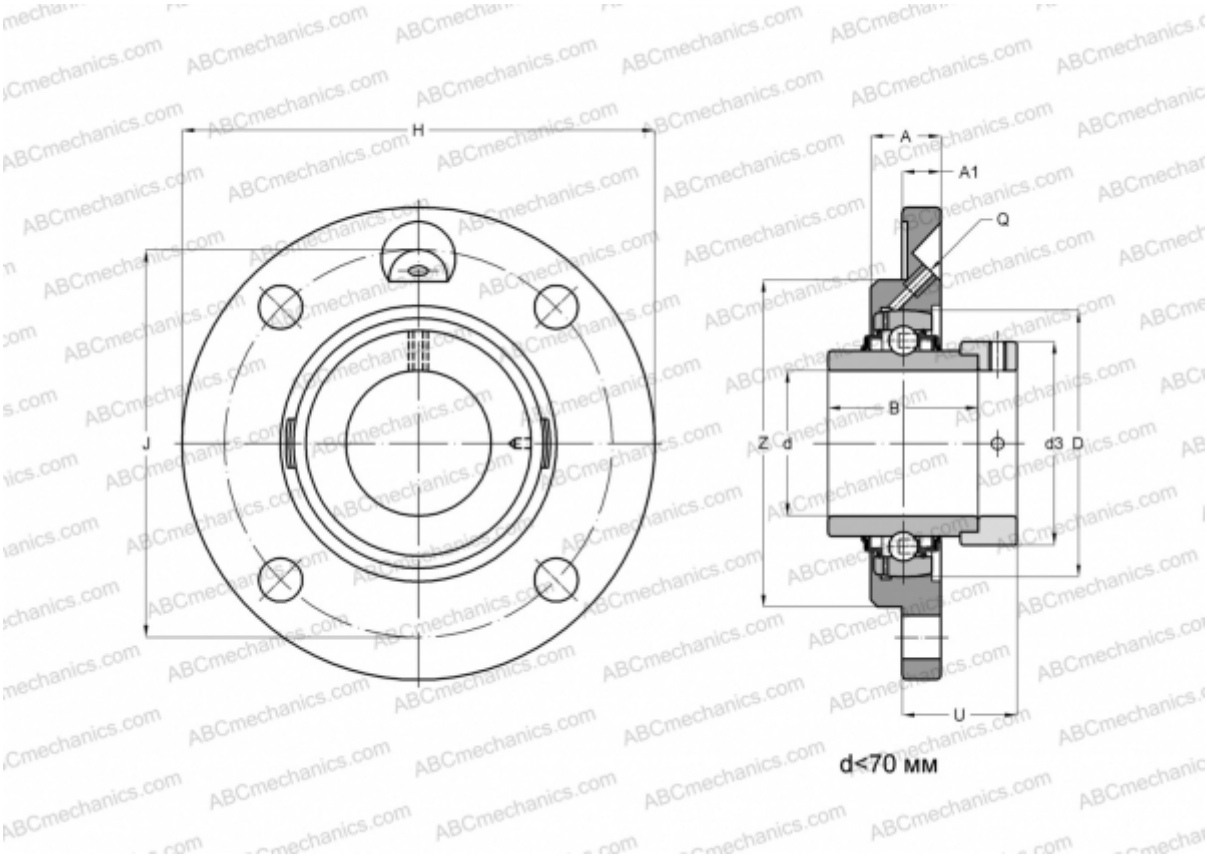

Технические характеристики

РАЗМЕРЫ, ММ	
d	50,000
D	110,000
B	66,800
H	230,000
A	31,000
J	187,000
A1	19,000
N	23,000
d3	75,800
U	44,600
Z	140,000
Q	Rp1/8
МАССА, КГ	4,600

Подшипник	GNE50-KRR-B
Корпус	GG.MEO10
ПРОИЗВОДИТЕЛЬ	INA
РАСЧЕТНЫЕ ДАННЫЕ	
Номинальная динамическая грузоподъёмность, C	62,000 кН
Номинальная статическая грузоподъёмность, Co	38,000 кН