PCJY35-N INA

Подшипниковые узлы

ТИП: Подшипниковые узлы с корпусами, Фланцевые с четырьмя отверстиями, Корпуса из серого чугуна, Подшипник с резьбовыми штифтами на внутреннем кольце, Тип PCJY (INA)

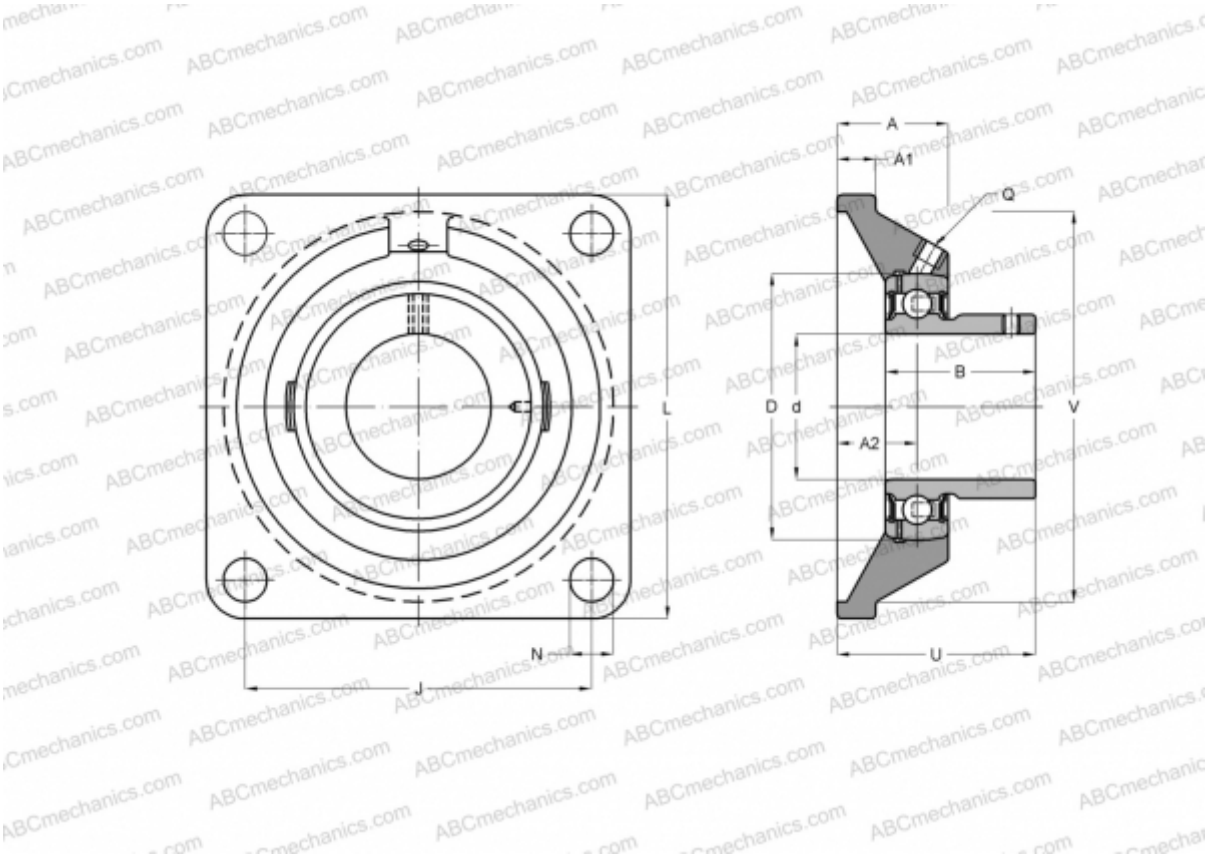

Технические характеристики

РАЗМЕРЫ, ММ	
d	35,000
D	72,000
B	34,950
L	118,000
A	30,500
J	92,000
A1	12,500
A2	21,000
N	14,000
U	46,450
V	100,000
Q	Rp1/8
МАССА, КГ	1,380

Подшипник	GAY35-NPP-B
Корпус	GG.CJ07-N
ПРОИЗВОДИТЕЛЬ	INA
РАСЧЕТНЫЕ ДАННЫЕ	
Номинальная динамическая грузоподъёмность, C	25,500 кН
Номинальная статическая грузоподъёмность, Co	15,300 кН