PTUEY60 INA

Подшипниковые узлы

ТИП: Подшипниковые узлы с корпусами, С корпусами-натяжителями, Корпуса из серого чугуна, Подшипник с резьбовыми штифтами на внутреннем кольце, Тип PTUEY (INA)

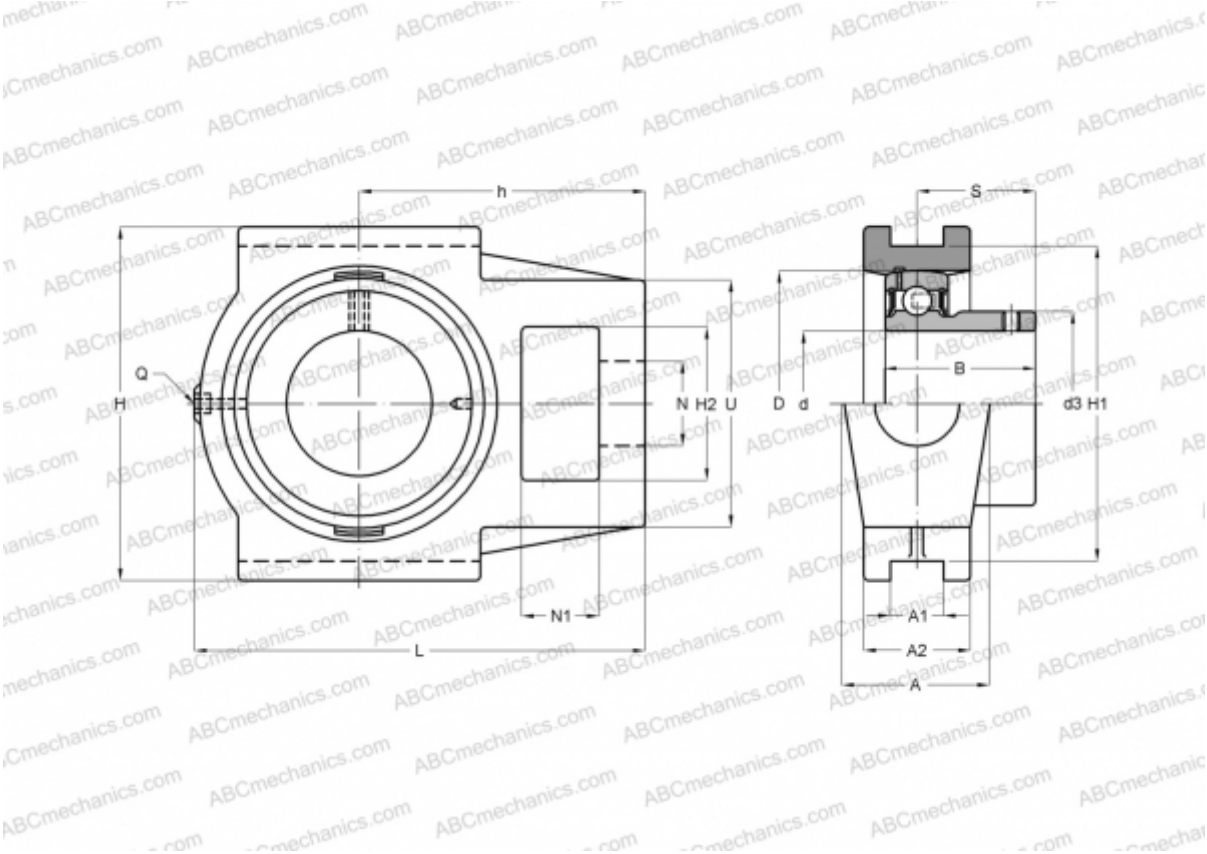

Технические характеристики

РАЗМЕРЫ, ММ	
d	60,000
D	110,000
B	47,000
L	186,000
H	146,000
A	60,000
H2	63,500
A1	22,000
A2	44,000
H1	130,000
N	35,000
N1	32,000
S	34,000
U	102,000
h	118,000

РАЗМЕРЫ, ММ	
Q	Rp1/8
МАССА, КГ	4,140
Подшипник	GAY60-NPP-B
Корпус	GG.TUE12
ПРОИЗВОДИТЕЛЬ	INA
РАСЧЕТНЫЕ ДАННЫЕ	
Номинальная динамическая грузоподъёмность, C	52,000 кН
Номинальная статическая грузоподъёмность, Co	36,000 кН