ESFCE207 SNR

Подшипниковые узлы

ТИП: Подшипниковые узлы с корпусами, Фланцевые с четырьмя отверстиями, Корпуса из серого чугуна, Подшипник с эксцентриковым закрепительным кольцом, Внутреннее кольцо выступает с одной стороны, круглое основание

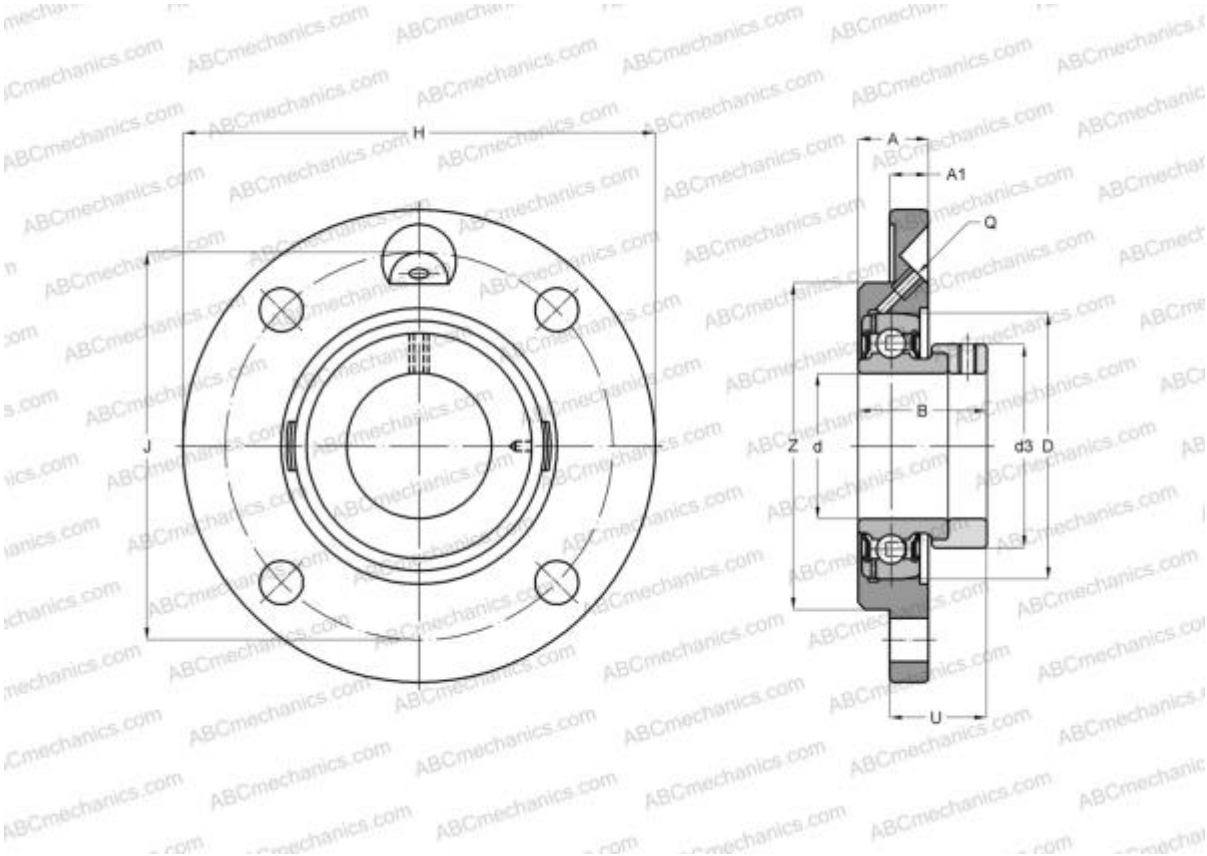

Технические характеристики

РАЗМЕРЫ, ММ	
d	35,000
D	72,000
B	38,900
H	135,000
A	21,000
J	110,000
A1	10,000
N	11,500
d3	55,600
U	28,400
Z	90,000
Q	M6x1
МАССА, КГ	1,300

Подшипник	ES207
Корпус	FCE207
ПРОИЗВОДИТЕЛЬ	SNR
АНАЛОГИ	
ABC	ESFCE207
INA	PME35-N
SLB	SAFC 207
РАСЧЕТНЫЕ ДАННЫЕ	
Номинальная динамическая грузоподъёмность, C	25,700 кН
Номинальная статическая грузоподъёмность, Co	15,200 кН
Рабочая температура мин	-20 °C

Подшипниковые узлы, корпуса

РАСЧЕТНЫЕ ДАННЫЕ

Рабочая температура макс	110 °C