SESPA203 SNR

Подшипниковые узлы

ТИП: Подшипниковые узлы с корпусами, Стационарные, Узкие корпуса из серого чугуна, Подшипник с эксцентриковым закрепительным кольцом, Внутреннее кольцо выступает с одной стороны, массивные подшипниковые узлы, нержавеющая сталь

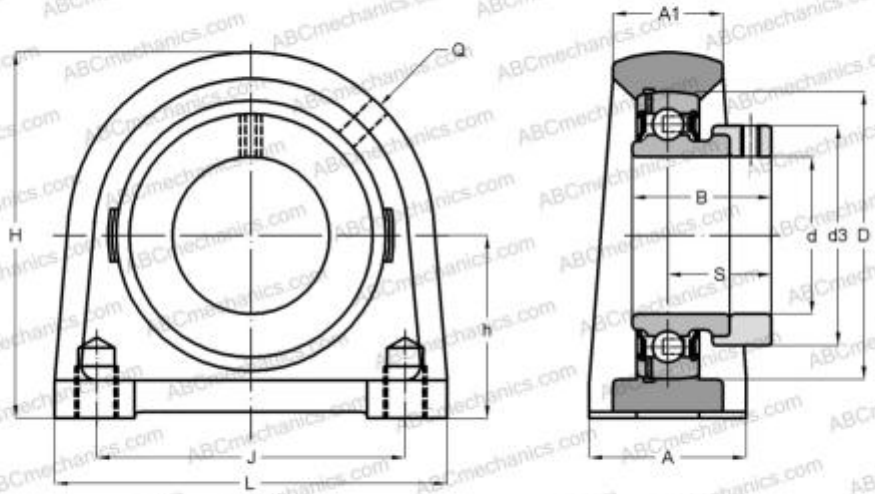

Технические характеристики

РАЗМЕРЫ, ММ	
d	17,000
D	40,000
B	28,600
L	73,000
H	62,000
A	38,000
J	50,800
H1	11,000
S	22,600
d3	28,600
h	30,200
m	M8
МАССА, КГ	0,630

Подшипник	SES203
Корпус	SPA204
ПРОИЗВОДИТЕЛЬ	SNR
АНАЛОГИ	
ABC	SESPA203
РАСЧЕТНЫЕ ДАННЫЕ	
Рабочая температура мин	-20 °C
Рабочая температура макс	120 °C