RATY30 INA

Подшипниковые узлы

ТИП: Подшипниковые узлы с корпусами, Фланцевые с двумя отверстиями, Штампованные стальные корпуса, Подшипник с резьбовыми штифтами на внутреннем кольце, Тип RATY (INA)

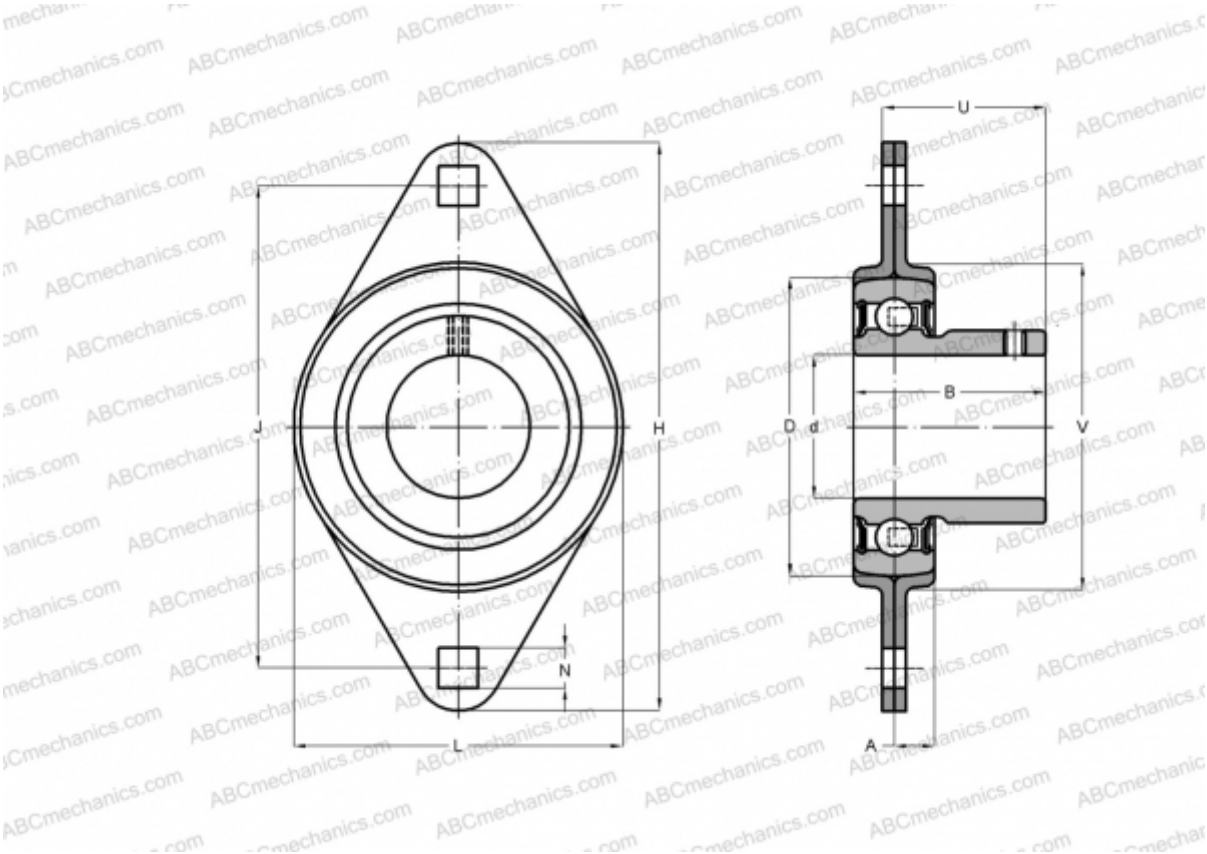

Технические характеристики

РАЗМЕРЫ, ММ	
d	30,000
D	62,000
B	30,000
L	84,000
H	112,700
A	8,700
J	90,500
N	10,500
U	23,500
V	71,000
МАССА, КГ	0,410
Подшипник	AY30-NPP-B
Корпус	FLAN62-MST x 2

ПРОИЗВОДИТЕЛЬ	INA

АНАЛОГИ	
INA	FLAN62-MST x 2 + AY30-NPP-B