RATY35 INA

Подшипниковые узлы

ТИП: Подшипниковые узлы с корпусами, Фланцевые с двумя отверстиями, Штампованные стальные корпуса, Подшипник с резьбовыми штифтами на внутреннем кольце, Тип RATY (INA)

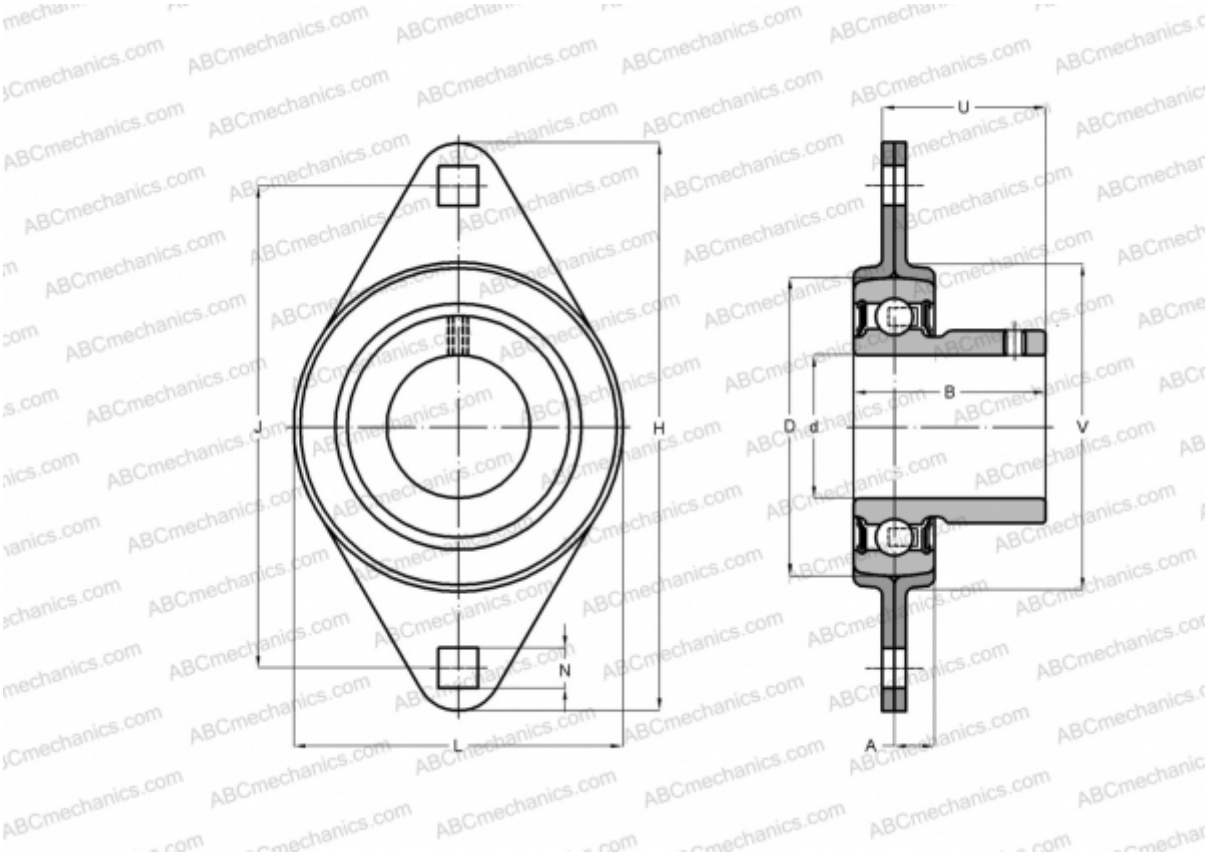

Технические характеристики

РАЗМЕРЫ, ММ	
d	35,000
D	72,000
B	35,000
L	93,700
H	123,000
A	10,500
J	100,000
N	10,500
U	28,000
V	81,000
МАССА, КГ	0,560
Подшипник	GAY35-NPP-B
Корпус	FLAN72-MST x 2

ПРОИЗВОДИТЕЛЬ	INA

АНАЛОГИ	
INA	FLAN72-MST x 2 + GAY35-NPP-B