CUCF 202C ASAHI

Подшипниковые узлы

ТИП: Подшипниковые узлы с корпусами, Фланцевые с четырьмя отверстиями, Корпуса из серого чугуна, Подшипник с резьбовыми штифтами на внутреннем кольце, Тип CUCF..C с чугунными крышками, открытое исполнение (ASAHI)

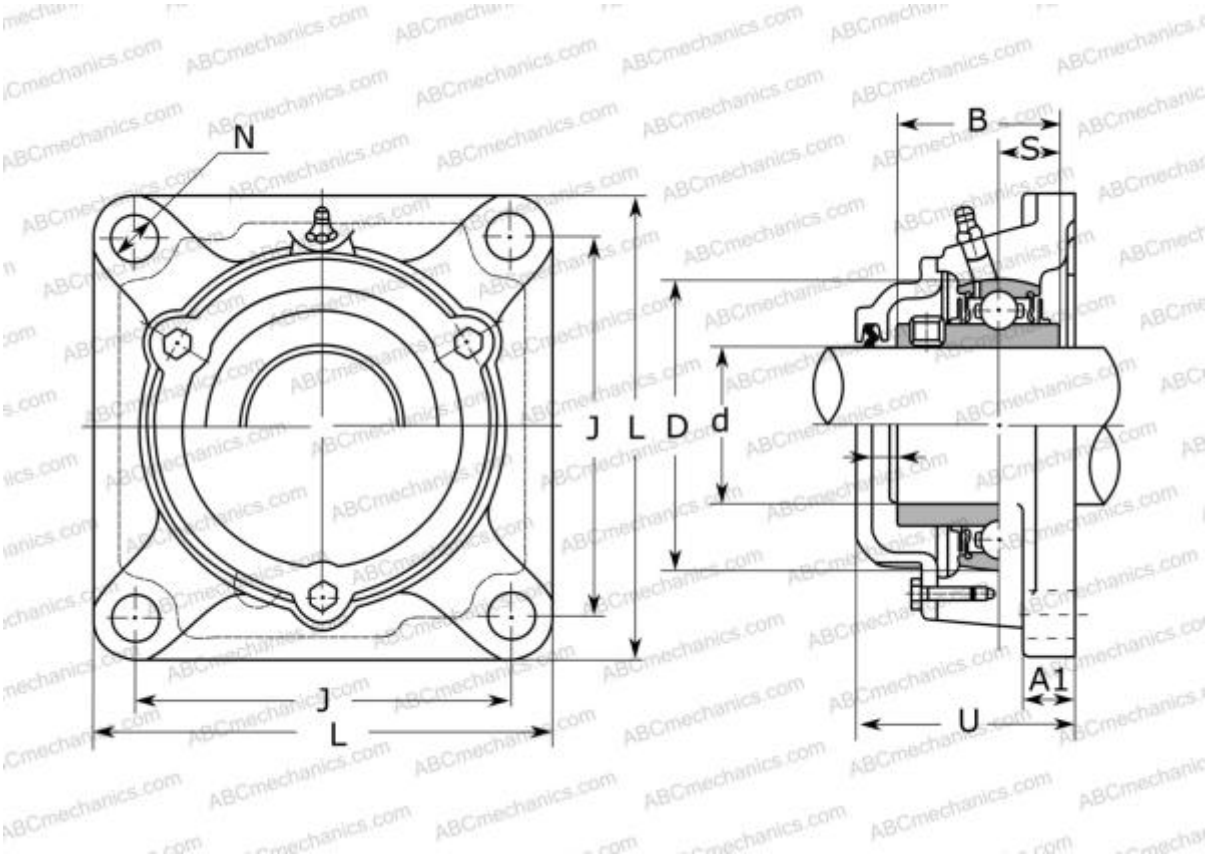

Технические характеристики

РАЗМЕРЫ, ММ	
d	15,000
D	47,000
B	31,000
L	86,000
J	64,000
A1	12,000
N	12,000
S	12,700
U	46,000
МАССА, КГ	1,000
Подшипник	UC 202
Корпус	CF 204

ПРОИЗВОДИТЕЛЬ	ASAHI

АНАЛОГИ	
ASAHI	CF 204 + UC 202