UCF 209E ASAHI

Подшипниковые узлы

ТИП: Подшипниковые узлы с корпусами, Фланцевые с четырьмя отверстиями, Корпуса из серого чугуна, Подшипник с резьбовыми штифтами на внутреннем кольце, Тип UCF..E с крышками из прессованной стали, закрыт с одной стороны (ASAHI)

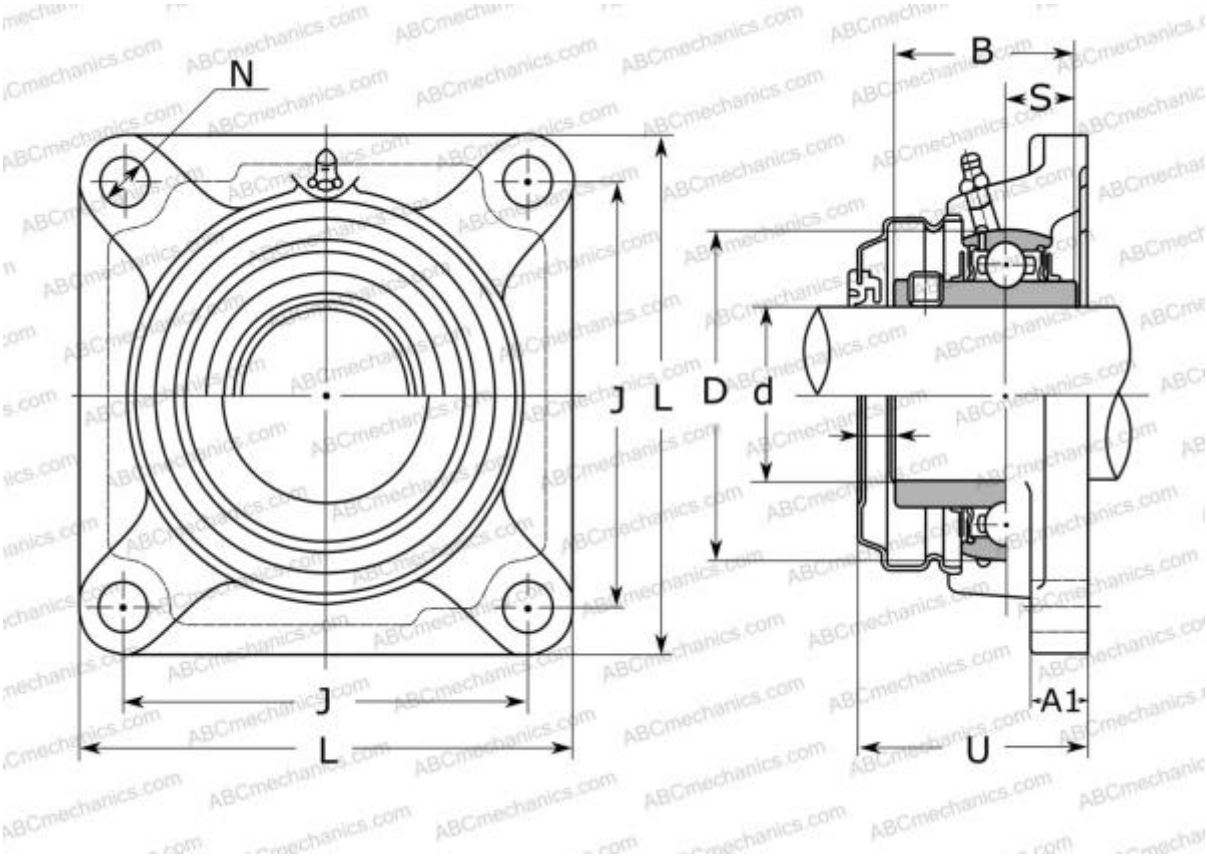

Технические характеристики

РАЗМЕРЫ, ММ	
d	45,000
D	85,000
B	49,200
L	137,000
J	105,000
A1	18,000
N	16,000
S	19,000
U	63,000
МАССА, КГ	2,500
Подшипник	UC 209
Корпус	F 209C

ПРОИЗВОДИТЕЛЬ	ASAHI

АНАЛОГИ	
ASAHI	F 209C + UC 209