CUCFC 201C ASAHI

Подшипниковые узлы

ТИП: Подшипниковые узлы с корпусами, Фланцевые с четырьмя отверстиями, Корпуса из серого чугуна, Подшипник с резьбовыми штифтами на внутреннем кольце, Тип CUCFC..C с чугунными крышкам, открытое исполнение (ASAHI)

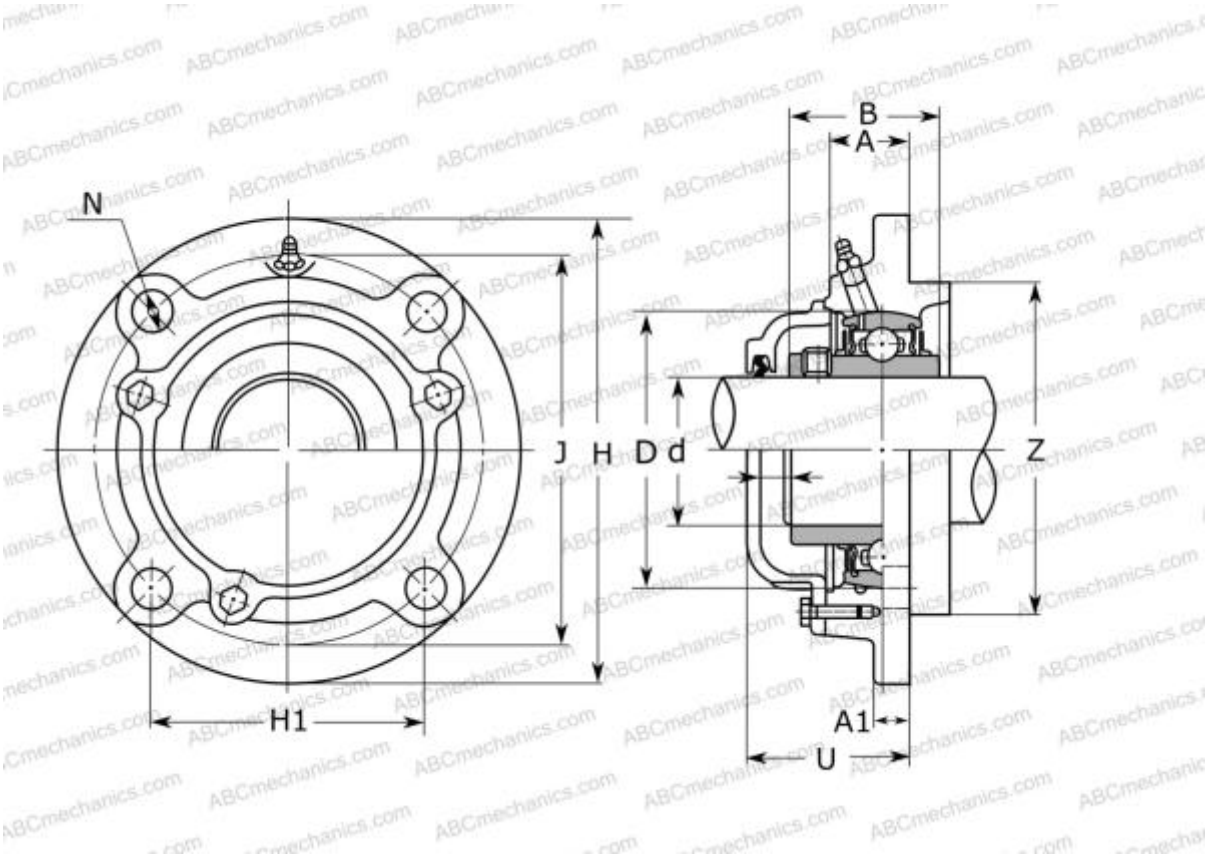

Технические характеристики

РАЗМЕРЫ, ММ	
d	12,000
D	47,000
B	31,000
H	100,000
A	20,500
J	78,000
A1	7,000
H1	55,100
N	12,000
U	41,000
Z	62,000
МАССА, КГ	1,200
Подшипник	UC 201
Корпус	CFC 204
ПРОИЗВОДИТЕЛЬ	ASAHI

АНАЛОГИ	
ASAHI	CFC 204 + UC 201