CUCFC 209C ASAHI

Подшипниковые узлы

ТИП: Подшипниковые узлы с корпусами, Фланцевые с четырьмя отверстиями, Корпуса из серого чугуна, Подшипник с резьбовыми штифтами на внутреннем кольце, Тип CUCFC..C с чугунными крышкам, открытое исполнение (ASAHI)

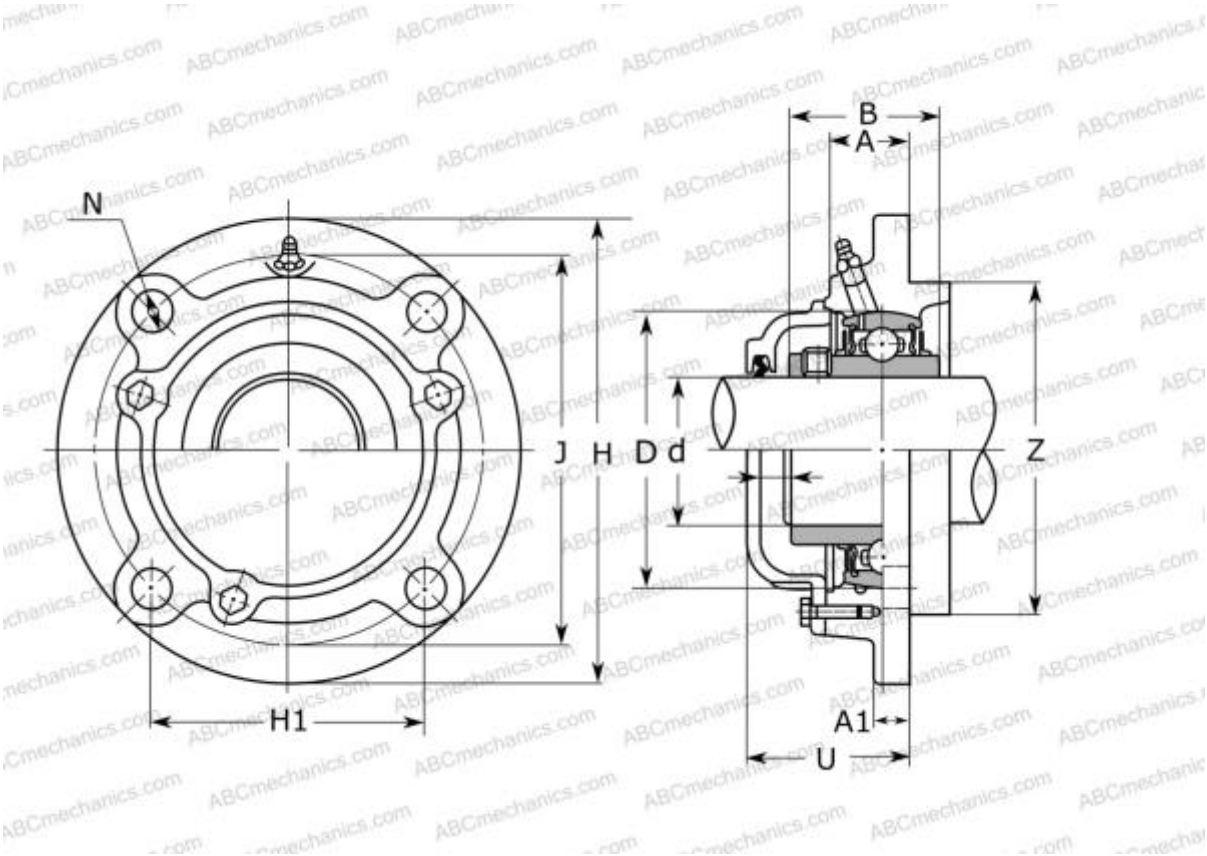

Технические характеристики

РАЗМЕРЫ, ММ	
d	45,000
D	85,000
B	49,200
H	160,000
A	26,000
J	132,000
A1	14,000
H1	93,300
N	16,000
U	55,000
Z	105,000
МАССА, КГ	3,700
Подшипник	UC 209
Корпус	CFC 209
ПРОИЗВОДИТЕЛЬ	ASAHI

АНАЛОГИ	
ASAHI	CFC 209 + UC 209