UCFC 207C ASAHI

Подшипниковые узлы

ТИП: Подшипниковые узлы с корпусами, Фланцевые с четырьмя отверстиями, Корпуса из серого чугуна, Подшипник с резьбовыми штифтами на внутреннем кольце, Тип UCFC..C с крышками из прессованной стали, открытое исполнение (ASAHI)

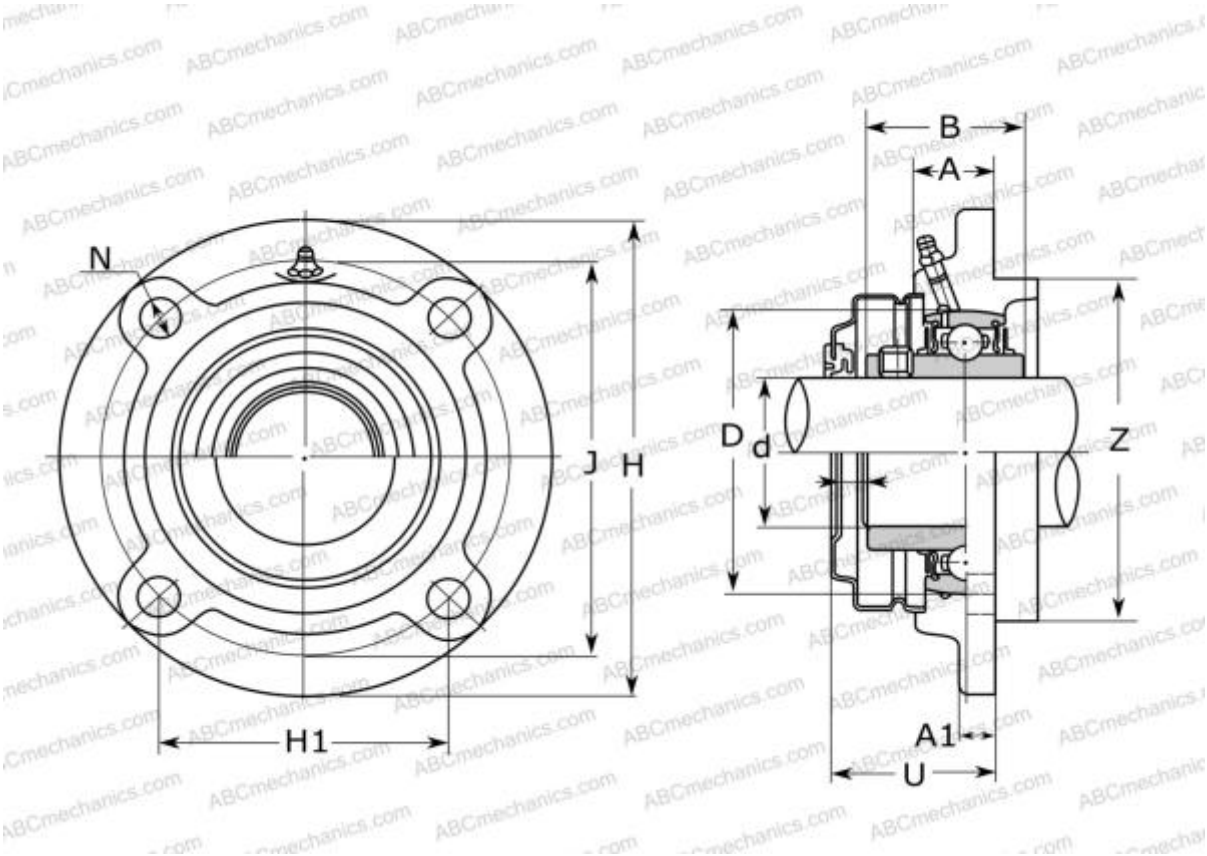

Технические характеристики

РАЗМЕРЫ, ММ	
d	35,000
D	72,000
B	42,900
H	135,000
A	26,000
J	110,000
A1	9,000
H1	77,800
N	14,000
U	46,000
Z	90,000
МАССА, КГ	1,800
Подшипник	UC 207
Корпус	FC 207C
ПРОИЗВОДИТЕЛЬ	ASAHI

АНАЛОГИ	
ASAHI	FC 207C + UC 207