UCFC 201E ASAHI

Подшипниковые узлы

ТИП: Подшипниковые узлы с корпусами, Фланцевые с четырьмя отверстиями, Корпуса из серого чугуна, Подшипник с резьбовыми штифтами на внутреннем кольце, Тип UCFC..E с крышками из прессованной стали, закрыт с одной стороны (ASAHI)

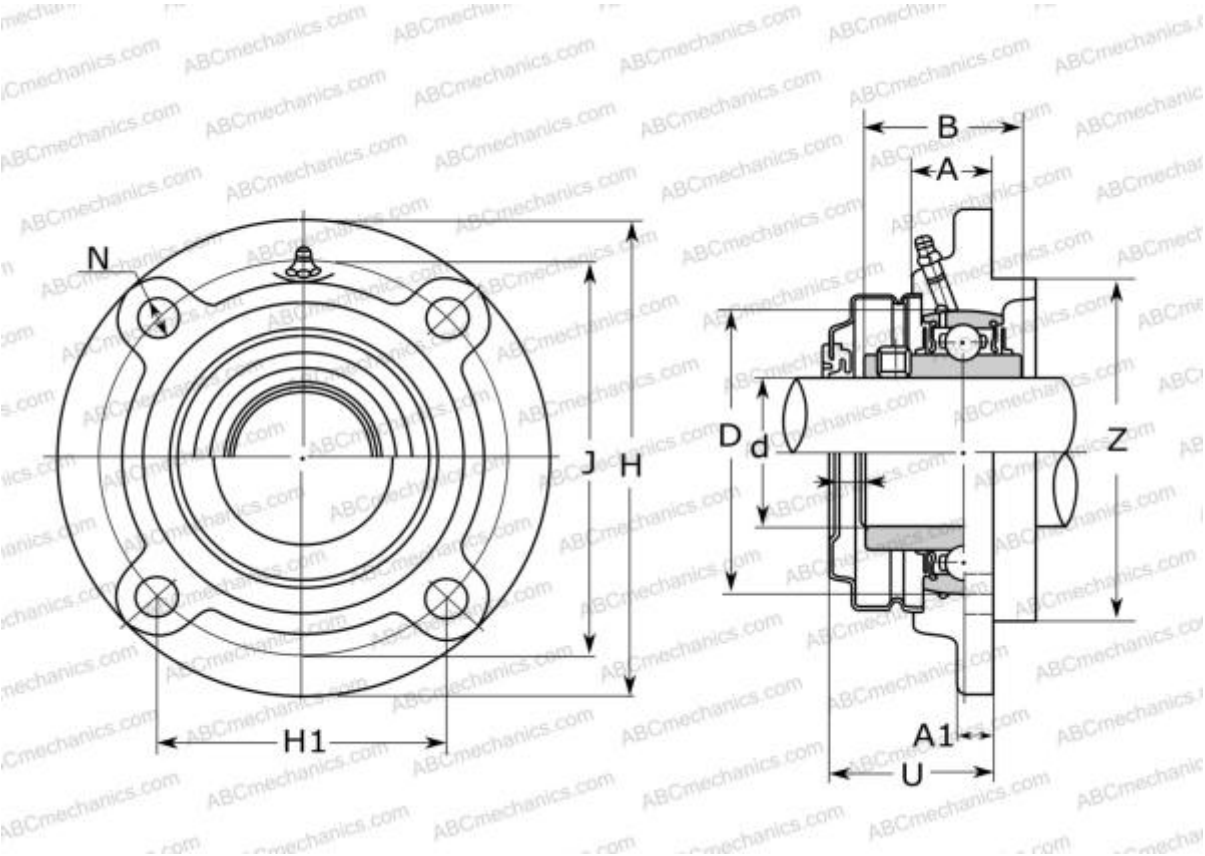

Технические характеристики

РАЗМЕРЫ, ММ	
d	12,000
D	47,000
B	31,000
H	100,000
A	20,500
J	78,000
A1	7,000
H1	55,100
N	12,000
U	38,000
Z	62,000
МАССА, КГ	0,920
Подшипник	UC 201
Корпус	FC 204C
ПРОИЗВОДИТЕЛЬ	ASAHI

АНАЛОГИ	
ASAHI	FC 204C + UC 201