UKF 205 + H2305 ASAHI

Подшипниковые узлы

ТИП: Подшипниковые узлы с корпусами, Фланцевые с четырьмя отверстиями, Корпуса из серого чугуна, Подшипник с закрепительной втулкой, Тип UKF (ASAHI)

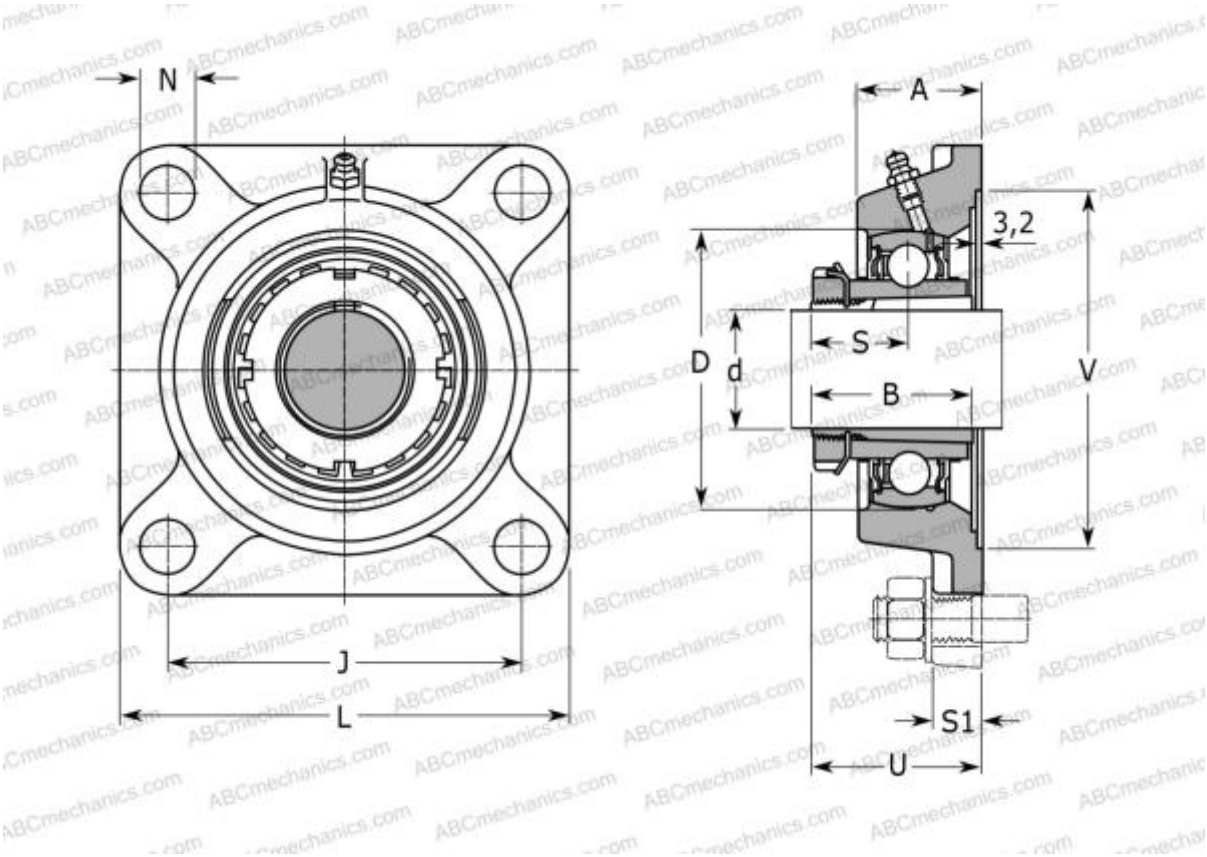

Технические характеристики

РАЗМЕРЫ, ММ	
d	20,000
D	52,000
B	35,000
L	95,000
A	27,000
J	70,000
A1	14,000
A2	16,000
N	12,000
U	35,500
МАССА, КГ	0,870
Подшипник	UK 205
Корпус	F 205
Закрепляемая втулка	H2305
ПРОИЗВОДИТЕЛЬ	ASAHI

АНАЛОГИ	
ASAHI	F 205 + UK 205 + H2305